Точение

Sandvik Coromant предлагает инструменты и режущие пластины для следующих видов обработки в области общего точения.

Наружная обработка

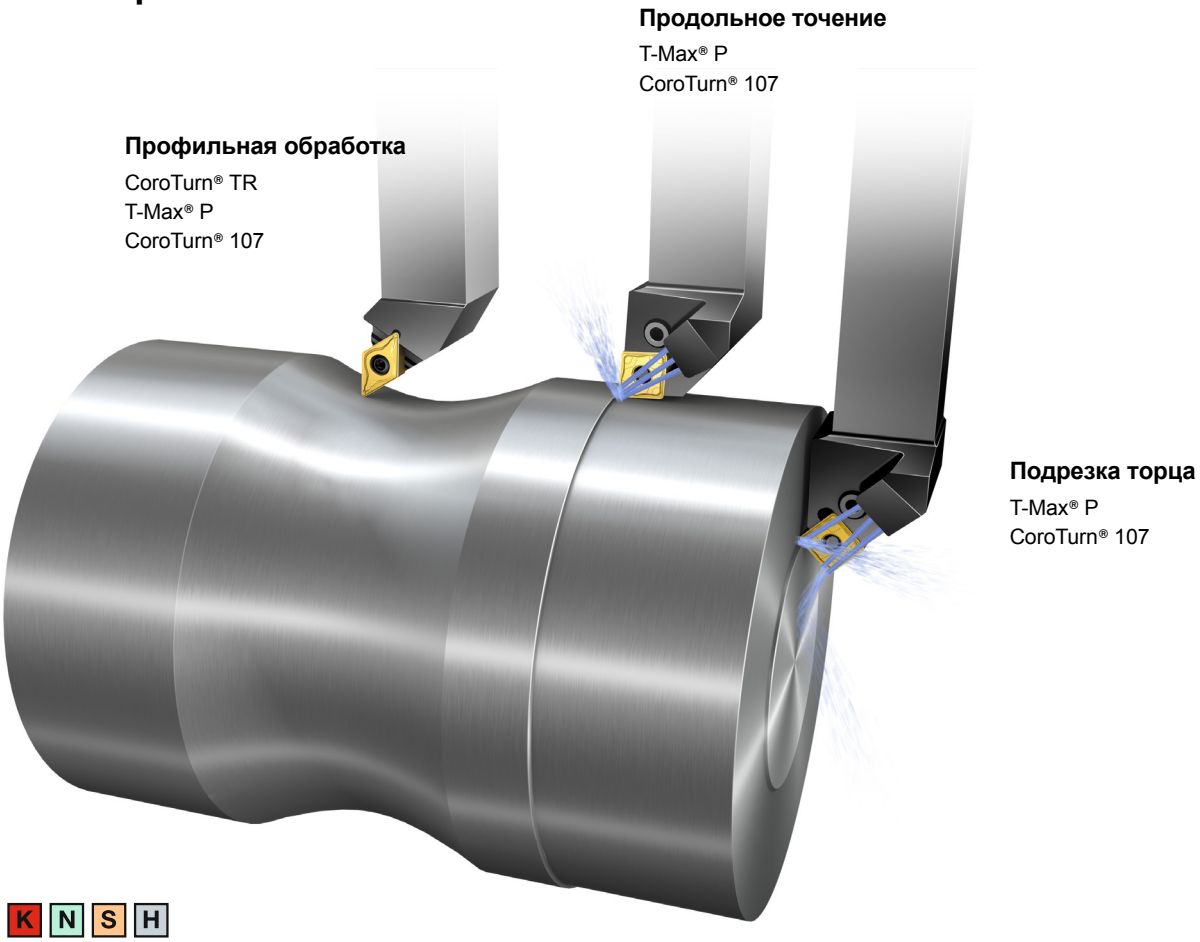

P M K N S H

	T-Max® P	CoroTurn® TR
	Оптимизирован для наружного точения	Для стабильной наружной профильной обработки
Применение	Профильная обработка, продольное точение, подрезка торца	Профильная обработка
Операция	Черновая и чистовая обработка	От получистовой до чистовой обработки
Рек. минимальный размер отверстия	>50 мм *(1,97")*	-
Рек. max вылет	4xDC	-
Описание системы Стр.	A1	A4

Растачивание

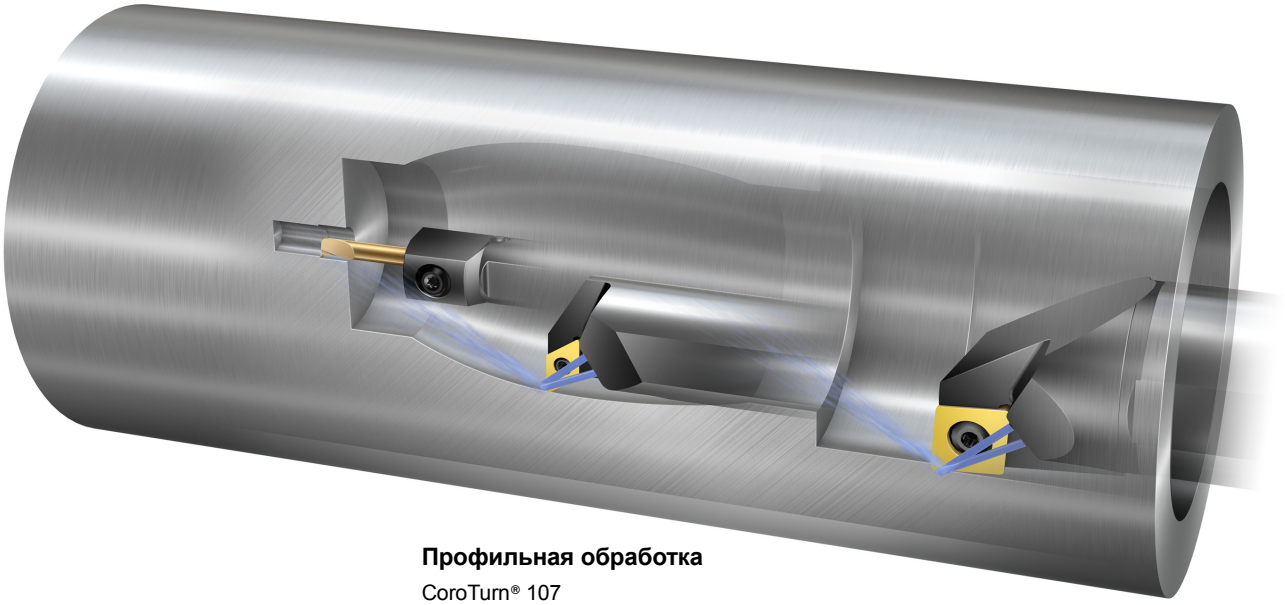

Профильная обработка

CoroTurn® 107
CoroTurn® 111
CoroTurn® TR

Продольное точение

CoroTurn® 107
T-Max® P
CoroTurn® 111
CoroTurn® XS

P M K N S H

CoroTurn® 107	CoroTurn® 111	CoroTurn® XS
Растачивание и наружное точение тонких деталей	Растачивание инструментом с большим вылетом или при нестабильных условиях	Внутренняя токарная обработка малых диаметров
Профильная обработка, продольное точение, подрезка торца	Продольное точение, профильная обработка	Профильная обработка, продольное точение
От получистовой до чистовой обработки	Чистовая обработка	Чистовая обработка
>6 мм *(>0,236"")*	>6,5 мм *(>0,256")*	>0,3 мм *(0,012")*
4xDC, стальная оправка 6xDC, твердосплавная оправка 10xDC, антивибрационная твердосплавная оправка	4xDC, стальная оправка 6xDC, твердосплавная оправка 10xDC, антивибрационная твердосплавная оправка	6xDC
A2	A3	26

Отрезка и обработка канавок

Sandvik Coromant предлагает инструменты и режущие пластины для следующих видов обработки в области отрезки и обработки канавок.

Отрезка

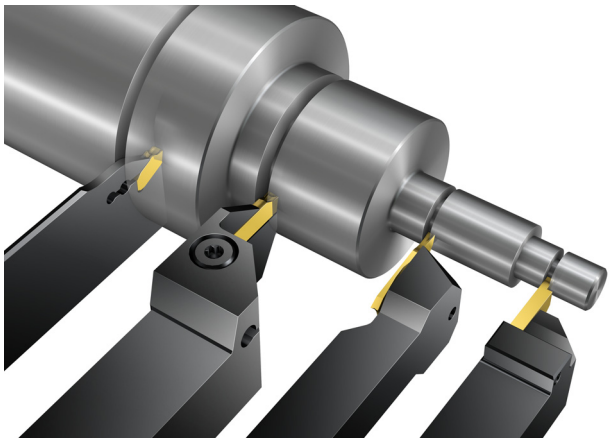

P M N S

Отрезка

CoroCut® QD
CoroCut® 1-2
CoroCut® 3
CoroCut® XS

Обработка канавок

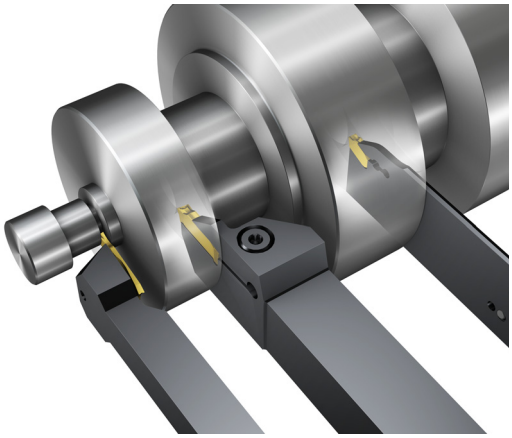

P M K N S H

Обработка наружных канавок

CoroCut® 3
CoroCut® 1-2
CoroCut® QD

Все инструменты показаны слева направо

	CoroCut® QD	CoroCut® 1-2	CoroCut® 3	CoroCut® XS
	Основная система для отрезки	Отрезка, 1-2 кромки	Узкая отрезка, 3 кромки	Отрезка тонких деталей
Диаметр резания	<160 мм *(<6,3")*	<38 мм *(<1,5")*	<12 мм *(<0,5")*	<6 мм *(<0,24")*
Min ширина резания	2-8 мм *(0,08-0,315")*	1,5-6 мм *(0,06-0,31")*	1-2 мм *(0,04-0,08")*	0,7-2 мм *(0,03-0,08")*
Описание системы Стр.	B2	B1	B3	27

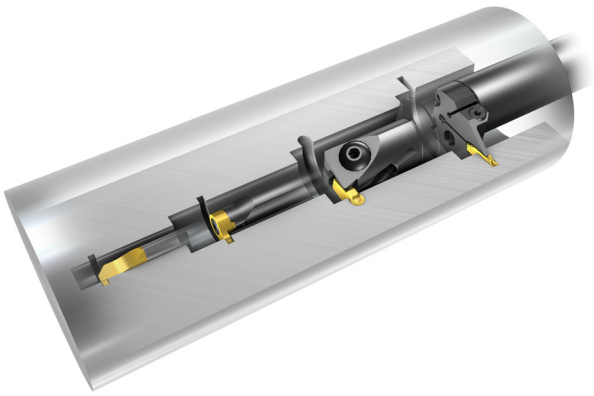

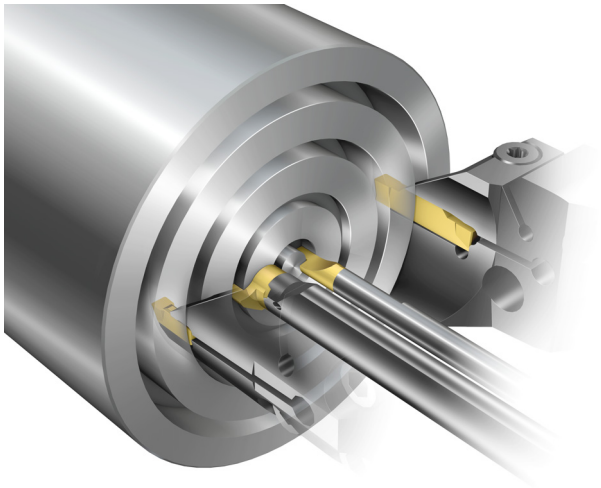

Обработка внутренних канавок

CoroTurn® XS
CoroCut® MB
T-Max Q-Cut® (Тип 151.3)
CoroCut® 2

P M K N S H

Обработка торцевых канавок

T-Max Q-Cut®
CoroCut® MB
CoroTurn® XS
CoroCut® 2

		CoroCut® 1-2	CoroCut® QD	CoroCut® 3	CoroCut® XS	CoroTurn® XS	CoroCut® MB	T-Max Q-Cut® (Тип 151.3)
		Обработка канавок, обработка торцевых канавок и профильная обработка, 1-2 кромки	Обработка глубоких канавок	Обработка узких наружных канавок, 3 кромки	Обработка наружных канавок и торцевых канавок малого диаметра	Обработка внутренних канавок и торцевых канавок малого диаметра	Обработка внутренних и торцевых канавок с высокой точностью	Обработка внутренних и торцевых канавок
Обработка наружных канавок	CW мм *(дюйм)*	1,5-15 мм *(0,06-0,59")*	2-8 мм *(0,08-0,315")*	0,5-3,18 мм *(0,02-0,125")*	0,5-2,5 мм *(0,02-0,1")*			
	CDX мм *(дюйм)*	13-28 мм *(0,5-1,1")*	15-80 мм *(0,6-3,15")*	<6 мм *(>0,252")*	<6 мм *(>0,252")*			
Обработка внутренних канавок	DMIN мм *(дюйм)*	25-60 мм *(0,98-2,36")*				4,2-8 мм *(0,17-0,315")*	10-20 мм *(0,294-0,787")*	12-50 мм *(0,472-1,97")*
	CDX мм *(дюйм)*	5-13 мм *(0,2-0,5")*				0,8-2,5 мм *(0,0031-0,1")*	2-8 мм *(0,08-0,315")*	2-8 мм *(0,08-0,315")*
Обработка торцевых канавок	DAXIN мм *(дюйм)*	Ø34 mm *(Ø1,34")*				Ø1-8 мм *(Ø0,04-0,315")*	6-12 мм *(0,252-0,5")*	Ø16 mm *(Ø0,63")*
	CDX мм *(дюйм)*	12-28 мм *(0,472-1,1")*				2-30 мм *(0,08-1,18")*	1 мм *(0,04")*	9-20 мм *(0,35-0,79")*
Описание системы Стр.		B1	B2	B3	27	26	28	B4

Точение резьбы

Sandvik Coromant предлагает инструменты и режущие пластины для следующих видов обработки в области точения резьбы.

Наружная резьба

Все инструменты показаны слева направо

Наружная резьба

T-Max Twin-Lock®
CoroThread® 266
CoroCut® XS

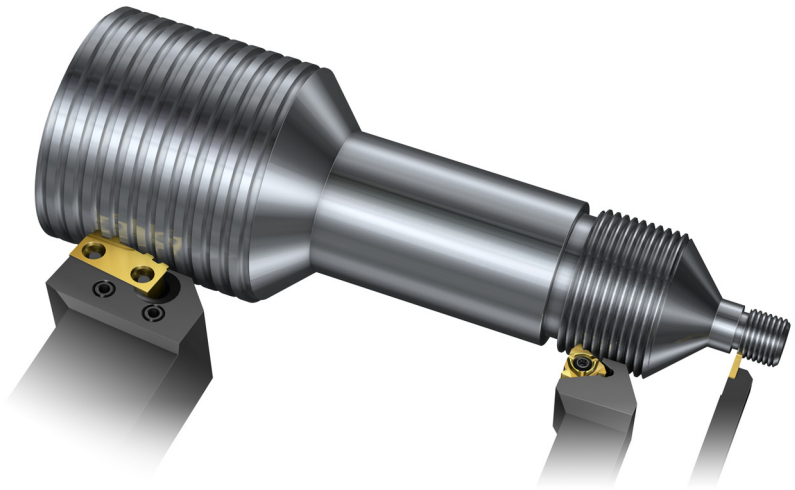

	CoroThread® 266	CoroCut® XS	CoroCut® MB
	Сверхжёсткий инструмент для точения всех типов резьб	Нарезание наружной резьбы на мелкоразмерных деталях	Нарезание внутренней резьбы с высокой точностью
Шаг	0,5-8 мм *(32-3 ниток/дюйм)*	0,2-2 мм *(80-12 ниток/дюйм)*	0,5-3 мм *(32-8 ниток/дюйм)*
Минимальный диаметр отверстия	>12 мм *(0,472")*		>10 мм *(0,393")*
Области применения по ISO	P M K N S H	P M N S	P M N S
Описание системы Стр.	C1	27	28

Внутренняя резьба

Внутренняя резьба

CoroCut® XS
CoroCut® MB
CoroThread® 266
T-Max Twin-Lock®

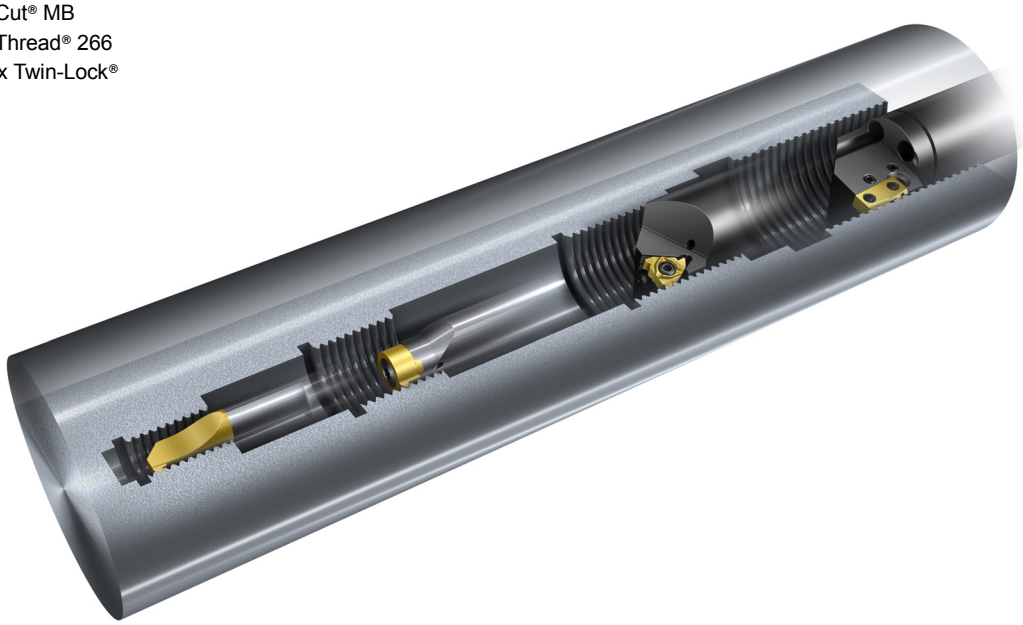

CoroTurn® XS	T-Max® Twin-Lock
Нарезание внутренней резьбы на длинных и тонких деталях	Для нарезания наружной и внутренней резьбы нефтяного сортамента
0,5-3 мм *(32-16 ниток/дюйм)*	*(5, 8, 10 ниток/дюйм)*
>4 мм *(>0,157")*	>60 мм *(>2,36")*
P M N S	P M K N S
26	C2

Фрезерование резьбы?

См. каталог «Вращающиеся инструменты

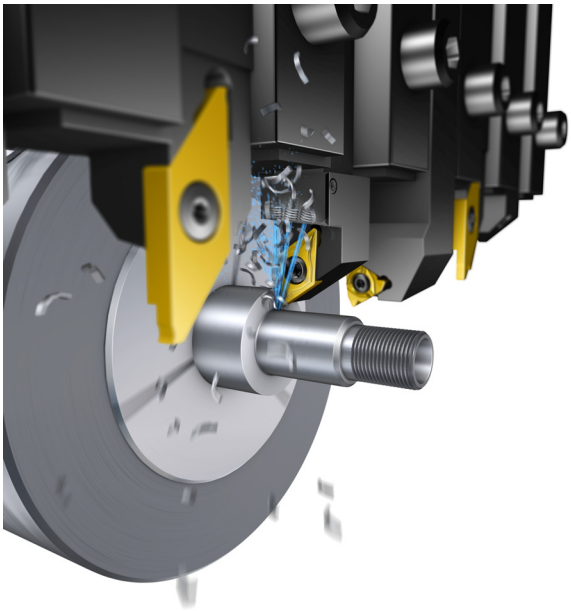

Мелкоразмерная обработка

Полная программа высокоточных инструментов для обработки деталей диаметром до 40 мм (1,5") на автоматах продольного точения.

Инструменты для мелкоразмерной обработки

Точение

CoroTurn® 107, см. стр. A2
CoroCut® MB, см. стр. 28
CoroCut® XS, см. стр. 27

Отрезка и обработка канавок

CoroCut® QD, см. стр. B2
CoroCut® 1-2, см. стр. B1
CoroCut® 3, см. стр. B3
CoroCut® XS, см. стр. 27
CoroTurn® XS, см. стр. 26
CoroCut® MB, см. стр. 28

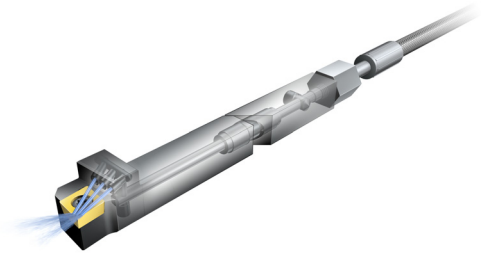

Получите максимум от своего автомата продольного точения

Система крепления QS, стр. 34

Нарезание резьбы

CoroThread® 266, см. стр. C1

Более подробную информацию и наш ассортимент вращающихся инструментов для мелкоразмерной обработки см. на www.sandvik.coromant.com/spm

Тяжелая токарная обработка

- Тяжелое точение
- Обдирка прутков

Обдирка прутков

Пластины для обдирки, см. стр. A96

Державки для обдирки, см. стр. A190

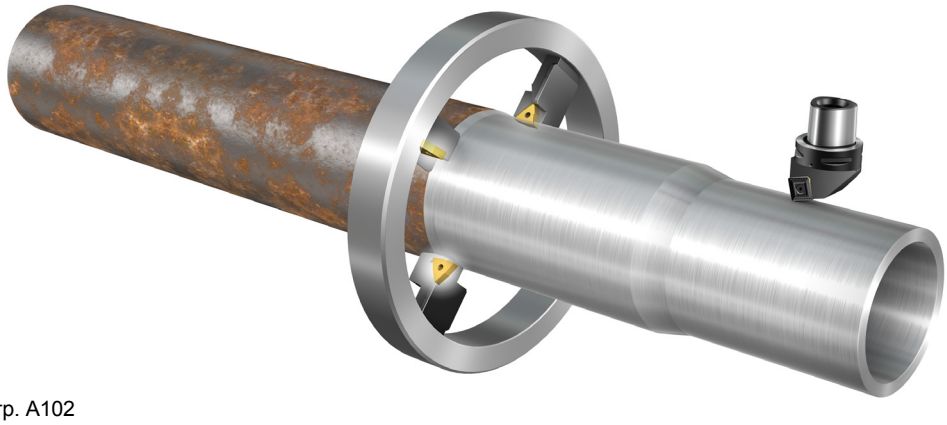

Тяжёлое точение

Инструменты T-Max® P, см. стр. A102

Пластины T-Max® P, см. стр. A44

Инструменты CoroTurn® 107, см. стр. A322

Пластины CoroTurn® 107, см. стр. A291

Переточка железнодорожных колёс

- Точение железнодорожных колёс
- Переточка железнодорожных колес

Державки и режущие пластины Sandvik Coromant могут выдерживать большие нагрузки и высокие температуры, возникающие в тяжёлых условиях обработки с большой глубиной резания: как при переточке сильно поврежденных железнодорожных колес, так и при точении новых.

Точение железнодорожных колёс

Пластины для точения новых колес, см. стр. A64

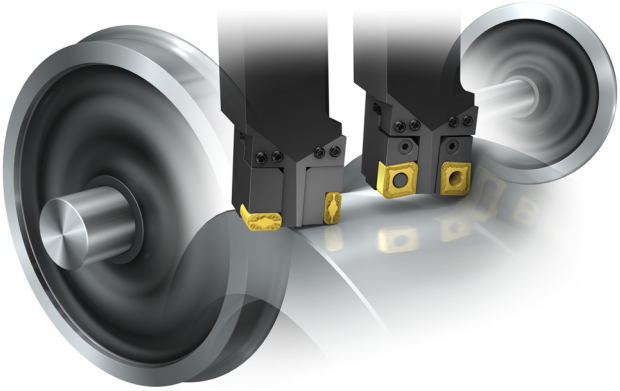

Переточка железнодорожных колес

Пластины для переточки, см. стр. A94

Державки для переточки, см. стр. A13

Резцовые кассеты для переточки, см. стр. E25